Rückschlag- und Drosselventil in Reihe

Cetop 03 - NG6

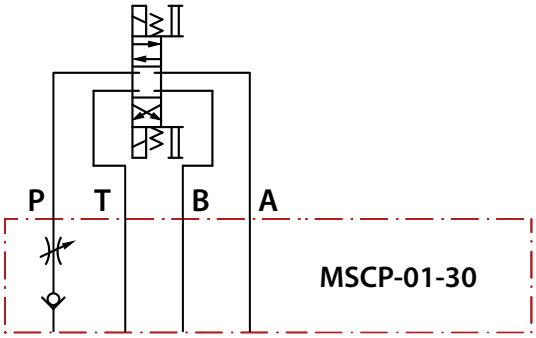

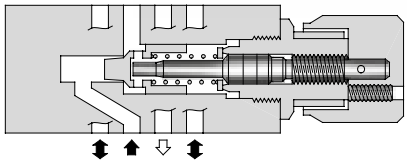

Das kombinierte Rückschlag- und Drosselventil ermöglicht zum Einen die Drosselung des Volumenstroms in P und zum Anderen schützt es das System vor ungewollten Ölrückgängen und dem Entleeren von Leitungen.

Bestell-Nr.	Bezeichnung	Arbeitsleitung	Max. Arbeitsdruck
260Y-065-01050	MSCP-01-30	P	350bar

MSCP-01-30

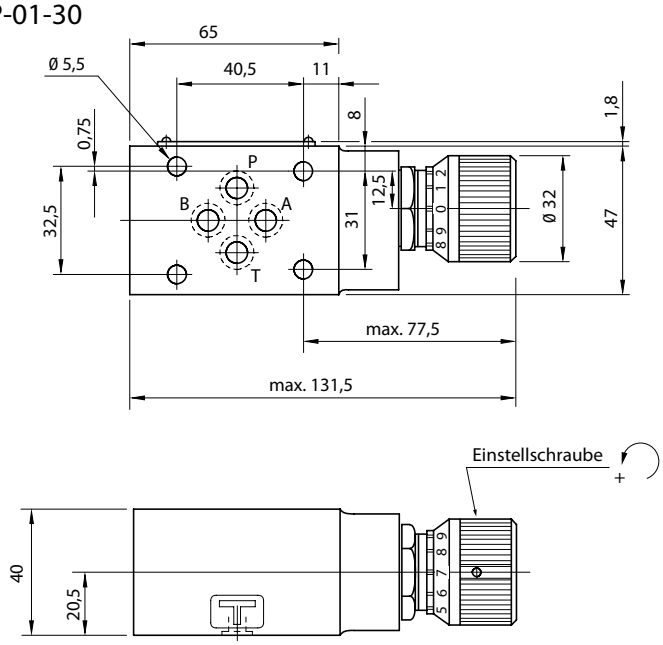

Druckverlust bei komplett geöffneter Drossel vs. Volumenstrom

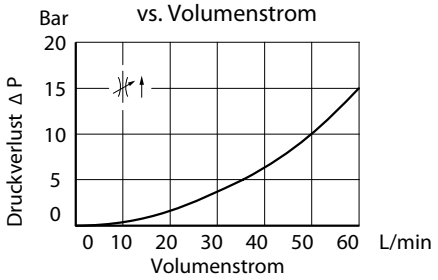

Druckverlust vs. Volumenstrom

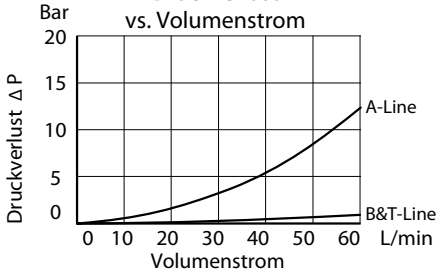

Die Inhalte der Seiten wurden mit größter Sorgfalt erstellt. Für die Richtigkeit, Vollständigkeit und Aktualität der Inhalte können wir jedoch keine Gewähr übernehmen.
Nachdruck bzw. Kopie, auch auszugsweise, der Inhalte, Grafiken und Fotos ist ohne ausdrückliche Zustimmung der Geschäftsführung unzulässig.
Die angegebenen technischen Daten und Abmessungen sind nicht bindend. Wir behalten uns das Recht vor, jederzeit und ohne Ankündigung, Änderungen vorzunehmen.